感測範圍
1.5 mm

方型近接開關

- 扁平設計
- 外型精巧
- 使用單顆螺絲就可以進行固定

尺寸圖

尺寸單位：mm (inch)

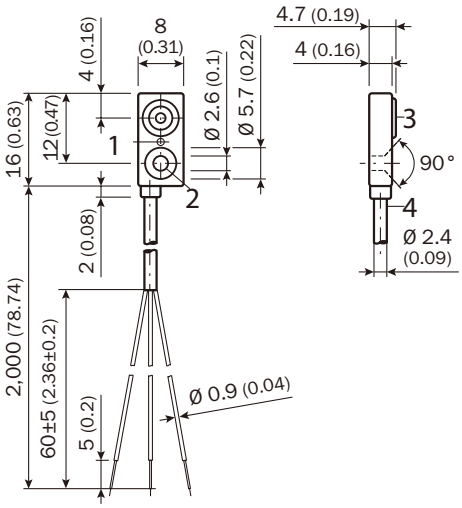

1. 紅色LED指示燈
2. 固定孔
3. 感應面
4. 接線座

接線圖

IQ04-1B5PSKW2S
IQ04-1B5POKW2S
IQ04-1B5NSKW2S
IQ04-1B5NOKW2S

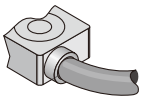

3 x 0.09 mm²

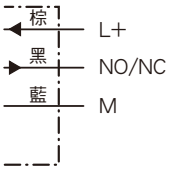

Industrial Sensor

技術資料	IQ04-	1B5PS KW2S	1B5PO KW2S	1B5NS KW2S	1B5NO KW2S
感測範圍 S_n	1.5 mm				
電氣型式	DC 3線式				
供應電壓 V_S	DC 10 ... 30 V				
漣波值 U_{pp}	Max. 10 % [1]				
電壓降 U_d	< 2.5 V [2]				
耗電量	10 mA [3]				
持續電流 I_a	100 mA				
遲滯時間 H, of s_r	Max. 15 %				
重覆精度 R	1 % (U_b 和 Ta 常數) [4]				
EMC	依據EN 60947-5-2				
開關輸出	PNP				
	NPN				
輸出	常開				
	常閉				
安裝方式	齊平式				
接線方式	PVC, 3-Pin, 2m電纜線				
工業保護等級	IP 67 [5]				
開關頻率	600 Hz				
尺寸	8 x 16 x 4 mm [6]				
短路保護	✓				
極性相反保護	✓				
撞擊、振動及耐壓程度	30 g, 11 ms/10 ... 55 Hz, 1 mm				
旋緊扭力	Max. 0.06 Nm				
溫度漂移 s_r	± 10 %				
電源開啟延滯時間 t_v	≤ 20 ms				
證明文件					
UL 認證	cULus Listed				
工作環境溫度	–25 ℃ ... +70 ℃				
外殼材質	PA6-GF30				
感應面材質	PA6-GF30				

1) Of V_S
2) 最大值 I_a
3) 無負載
4) Of s_r
5) 依據EN 60529
6) 寬 x 高 x 深

衰減值 R_M

以下為參考值，會因型號不同而異	
鋼 (FE360)	1
不鏽鋼 (V2A)	約 0.7
鋁 (Al)	約 0.4
銅 (Cn)	約 0.3
黃銅 (Ms)	約 0.4

產品資訊

產品型號	訂貨代號
IQ04-1B5PSKW2S	6042017
IQ04-1B5POKW2S	6042018
IQ04-1B5NSKW2S	6042019
IQ04-1B5NOKW2S	6042020

感測範圍
3 mm

方型近接開關

- 更佳感應距離
- 扁平設計
- 外型精巧
- 使用單顆螺絲就可以進行固定

尺寸圖

尺寸單位：mm (inch)

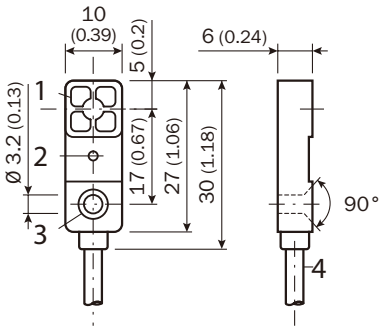

1. 感應面
2. 紅色LED指示燈
3. 固定孔
4. 接線座

接線圖

IQ06-03BPSKU2S
IQ06-03BPOKU2S
IQ06-03BNSKU2S
IQ06-03BNOKU2S

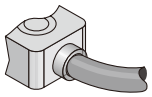

3 x 0.14 mm²

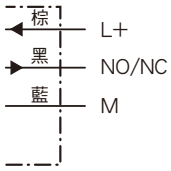

Industrial Sensor

技術資料	IQ06-	03BPS KU2S	03BPO KU2S	03BNS KU2S	03BNO KU2S
感測範圍 S_n	3 mm				
電氣型式	DC 3線式				
供應電壓 V_S	DC 10 ... 30 V				
漣波值 U_{pp}	Max. 10 % [1]				
電壓降 U_d	Max. 2.5 V [2]				
耗電量	10 mA [3]				
持續電流 I_a	100 mA				
遲滯時間 H, of s_r	Max. 15 %				
重覆精度 R	± 1 % (U_b 和 Ta 常數) [4]				
EMC	依據EN 60947-5-2				
開關輸出	PNP				
	NPN				
輸出	常開				
	常閉				
安裝方式	齊平式				
接線方式	電纜線, PUR, 3-Pin, 2 m				
工業保護等級	IP 67 [5]				
開關頻率	1,000 Hz				
尺寸	10 x 30 x 6 mm [6]				
短路保護	✓				
極性相反保護	✓				
撞擊、振動及耐壓程度	30 g, 11 ms/10 ... 55 Hz, 1 mm				
溫度漂移 s_r	± 10 %				
電源開啟延滯時間 t_V	≤ 20 ms				
旋緊扭力	Max. 0.06 Nm				
證明文件					
UL 認證	cULus Listed				
工作環境溫度	–25 ℃ ... +70 ℃				
外殼材質	PA6-GF30				
感應面材質	PA6-GF30				

1) Of V_S
2) 最大值 I_a
3) 無負載
4) Of s_r
5) 依據EN 60529
6) 寬 x 高 x 深

衰減值 R_M	
以下為參考值，會因型號不同而異	
鋼 (FE360)	1
不鏽鋼 (V2A)	約 0.7
鋁 (Al)	約 0.4
銅 (Cn)	約 0.3
黃銅 (Ms)	約 0.4

產品資訊	
產品型號	訂貨代號
IQ06-03BPSKU2S	6042022
IQ06-03BPOKU2S	6042023
IQ06-03BNSKU2S	6042024
IQ06-03BNOKU2S	6042025

感測範圍
7 mm

方型近接開關

- 扁平設計
- 更佳感應距離
- 金屬外殼

尺寸圖

尺寸單位：mm (inch)

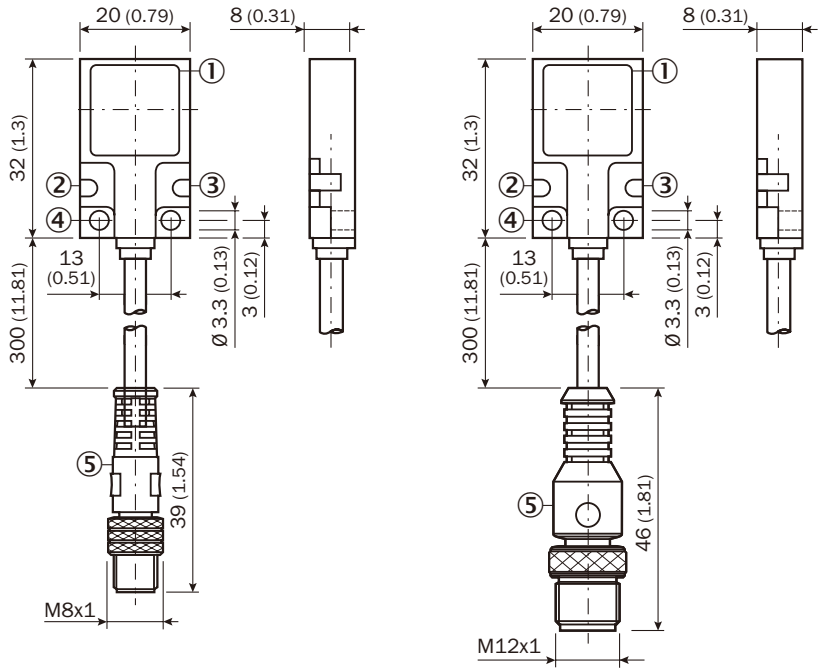

1. 感應面
2. 綠色LED指示燈
3. 黃色LED指示燈
3. 固定孔
4. 接線座

接線圖

IQ20-07BPSDP0S
IQ20-07BNSDPOS

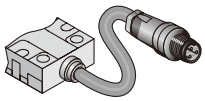

300 mm 電纜線附M8, 3-Pin 接頭

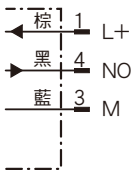

IQ20-07BPPDQOS

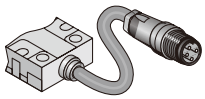

300 mm 電纜線附M12, 4-Pin 接頭

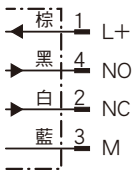

Industrial Sensor

技術資料	IQ20-	07BPS DP0S	07BNS DP0S	07BPP DQ0S
感測範圍 S_n	7 mm	■	■	■
電氣型式	DC 3線式	■	■	
	DC4-wire			■
供應電壓 V_S	DC 10 ... 30 V	■	■	■
漣波值 U_{pp}	Max. 10 % [1]	■	■	■
電壓降 U_d	Max. 2.5 V [2]	■	■	■
耗電量	15 mA [3]	■	■	■
持續電流 I_a	200 mA	■	■	■
電源開啟延滯時間 t_v	Max. 20 ms	■	■	■
遲滯時間 H, of s_r	Max. 15 %	■	■	■
重覆精度 R	5 % (U_b 和 Ta 常數) [4]	■	■	■
EMC	依據EN 60947-5-2	■	■	■
開關輸出	PNP	■		■
	NPN		■	
輸出	常開	■	■	
	互補式			■
安裝方式	齊平式	■	■	■
接線方式	電纜線 with 插座, M8, 3-Pin, PUR, 0.3 m	■	■	
	電纜線 with 插座, M12, 4-Pin, PUR, 0.3 m			■
工業保護等級	IP 67 [5]	■	■	■
開關頻率	150 Hz	■	■	■
尺寸	20 x 32 x 8 mm [6]	■	■	■
短路保護	✓	■	■	■
極性相反保護	✓	■	■	■
撞擊、振動及耐壓程度	30 g, 11 ms/10 ... 55 Hz, 1 mm	■	■	■
溫度漂移 s_r	± 10 %	■	■	■
證明文件				
UL 認證	cULus Listed	■	■	■
工作環境溫度	–25 ℃ ... +70 ℃	■	■	■
外殼材質	GD Zn	■	■	■
感應面材質	PA12	■	■	■

[1] Of V_S
[2] 最大值 I_a
[3] 無負載
[4] Of s_r
[5] 依據EN 60529
[6] 寬 x 高 x 深

衰減值 R_M	
以下為參考值，會因型號不同而異	
鋼 (FE360)	1
不鏽鋼 (V2A)	約 0.7
鋁 (Al)	約 0.4
銅 (Cn)	約 0.3
黃銅 (Ms)	約 0.4

產品資訊	
產品型號	訂貨代號
IQ20-07BPSDP0S	6042043
IQ20-07BNSDP0S	6042044
IQ20-07BPPDQ0S	6042045

感測範圍
5 mm

方型近接開關

- 扁平設計
- 金屬外殼

尺寸圖

尺寸單位：mm (inch)

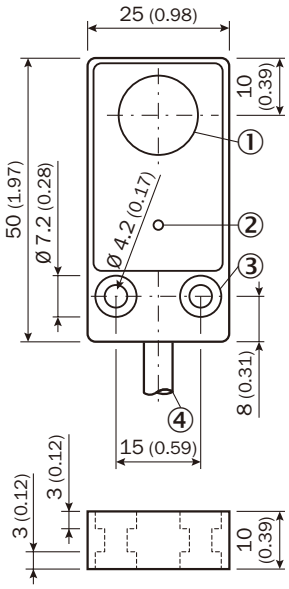

1. 感應面
2. 黃色LED指示燈
3. 固定孔
4. 接線座

接線圖

IQ25-05BPSDU2S

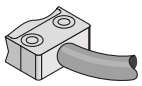

3 x 0.34 mm²

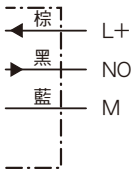

IQ25-05BPPDU2S

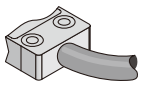

4 x 0.34 mm²

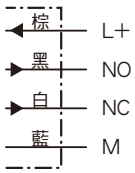

Industrial Sensor

技術資料	IQ20-	05BPS DU2S	05BPP DU2S
感測範圍 S_n	5 mm		
電氣型式	DC 3線式		
	DC4-wire		
供應電壓 V_S	DC 10 ... 30 V		
漣波值 U_{pp}	Max. 15 % [1]		
電壓降 U_d	Max. 2.5 V [2]		
耗電量	25 mA [3]		
	32 mA [3]		
持續電流 I_a	200 mA		
電源開啟延滯時間 t_v	50 ms		
遲滯時間 H, of s_r	Max. 15 %		
重覆精度 R	5 % (U_b 和 Ta 常數) [4]		
EMC	依據EN 60947-5-2		
開關輸出	PNP		
輸出	常開		
	互補式		
安裝方式	齊平式		
接線方式	電纜線, PUR, 2 m		
工業保護等級	IP 67 [5]		
開關頻率	500 Hz		
尺寸	25 x 50 x 10 mm [6]		
短路保護	✓		
極性相反保護	✓		
撞擊、振動及耐壓程度	30 g, 11 ms/10 ... 55 Hz, 1 mm		
Temperaturdrift	± 10 %		
證明文件			
UL 認證	cULus Listed		
工作環境溫度	–25 ℃ ... +70 ℃		
外殼材質	Gd Al Si 12		
感應面材質	PBT		

[1] Of V_S
[2] 最大值 I_a
[3] 無負載
[4] Of s_r
[5] 依據EN 60529
[6] 寬 x 高 x 深

衰減值 R_M

以下為參考值，會因型號不同而異	
鋼 (FE360)	1
不鏽鋼 (V2A)	約 0.7
鋁 (Al)	約 0.4
銅 (Cn)	約 0.3
黃銅 (Ms)	約 0.4

產品資訊

產品型號	訂貨代號
IQ25-05BPSDU2S	6042046
IQ25-05BPPDU2S	6042047